WINDHAGER
HOME & GARDEN

DE EXPERT Schiebe-Tür
EN EXPERT Sliding door
FR Porte coulissante EXPERT

DE BENÖTIGTES WERKZEUG
EN REQUIRED TOOL
FR OUTIL NÉCESSAIRE

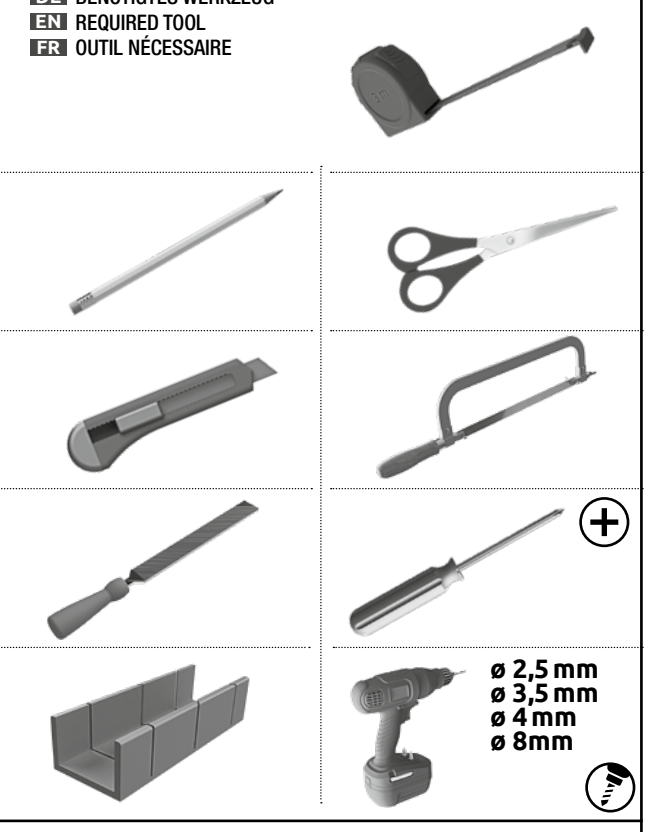

DE INHALT
EN CONTENTS
FR CONTENU

DE ERSATZTEIL-NR.:
EN SPARE PART NO.:
FR N° DE PIÈCE DE RECHANGE :

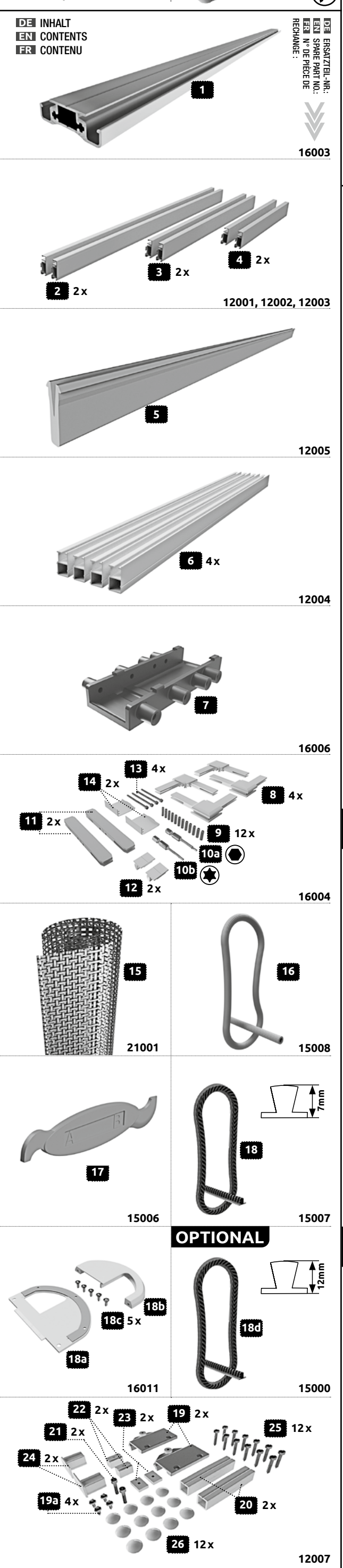

QA464-01

Windhager Handelsgesellschaft m.b.H.
Industriestraße 2, A-5303 Thalgau
+43 6235 6161-0, windhager.eu

DE 1. EINLEITUNG
Um Ihnen einen möglichst reibungslosen Zusammenbau zu gewährleisten, lesen Sie die nachfolgenden Sicherheitshinweise sowie Informationen zur Montage bitte aufmerksam und behalten Sie die Anleitung für späteres Nachschlagen auf. Die Anleitung ist Teil des Produkts und führt Sie Schritt für Schritt zum fertigen Insektenschutz. Geben Sie diese bei Weitergabe des Produkts an Dritte weiter.

2. BESTIMMUNGSGEMÄSSER GEBRAUCH
Das Produkt schützt Sie vor Fluginsekten im Wohnbereich durch Anbringen an Fenster- und oder Türöffnungen. Anderwärtige Verwendungen, sowie Veränderungen am Produkt sind unzulässig und können Personenschäden, sowie Schäden am Produkt zur Folge haben. Für dadurch entstandene Schäden am Produkt, sowie allgemeine Schäden durch die Montage übernimmt der Hersteller keine Haftung. Das Produkt ist nicht für den gewerblichen Einsatz vorgesehen.

3. ZEICHENERKLÄRUNG
WARNUNG! Das Signalwort bezeichnet eine Gefährdung mit mittleren Risikograd, die, wenn sie nicht vermieden wird, den Tod oder eine schwere Verletzung zur Folge haben kann.

ACHTUNG! Das Signalwort bezeichnet eine Gefährdung mit einem niedrigen Risikograd, die, wenn sie nicht vermieden wird, eine geringfügige oder mäßige Verletzung zur Folge haben kann.

4. SICHERHEITSHINWEISE
WARNUNG! Lebens- und Unfallgefahr für Kinder und Kleinkinder! Das Produkt ist kein Spielzeug. Lassen Sie Kinder niemals alleine oder unbeaufsichtigt mit dem Produkt. Es besteht Erstickungs-, Strangulations- und Verletzungsgefahr durch Verpackungsbestandteile und Inhalt. Kinder sind sich dieser Gefahren nicht bewusst. Aufgrund der Absturzgefahr bringen Sie das Produkt nur bei von außen gefahrlos zugänglichen Fenstern und Türen an. Lehnen Sie sich beim Anbringen oder Demontieren des Produkts nicht aus dem Fenster/Tür und drücken Sie nicht von Innen gegen den Insektenschutz.

ACHTUNG! Es besteht Verletzungsgefahr durch unsachgemäße Montage und Verwendung von Werkzeug. Verwenden Sie gegebenenfalls Arbeitshandschuhe. Unvollständige Bausätze bzw. beschädigte Teile dürfen keinesfalls zur Montage verwendet werden. Funktion und Sicherheit können dadurch beeinträchtigt werden. Halten Sie das Produkt und sämtliche brennbaren Teile von Hitzequellen und Feuer fern

5. TECHNISCHE DATEN
Modell: Schiebe-Tür EXPERT 120 x 240 cm
Max. lichte Maße (B x H): 114 x 237 cm
Einbautiefe: 16 mm

6. LIEFERUMFANG
Kontrollieren Sie den Lieferumfang unmittelbar nach dem Auspacken auf Vollständigkeit und Defekte. Beginnen Sie mit dem Aufbau erst wenn Sie sicher sind, dass alle Teile vorhanden und unbeschädigt sind. Entsorgen Sie mit dem Verpackungsmaterial nicht versehentlich Montagematerial.

7. MONTAGE
Beachten Sie die Sicherheitshinweise und folgen Sie den Montageschritten 1 – 22. Verwenden Sie das benötigte Werkzeug vorsichtig, um weder sich noch andere damit zu verletzen.

8. MONTAGEVIDEO
Ein Montagevideo zum Produkt finden Sie unter windhager.eu sowie mittels QR-Code (siehe rechts unten).

9. REINIGUNG
Reinigen Sie Ihr Insektenschutzprodukt regelmäßig mit einem feuchten Fasertuch. Verwenden Sie bei Bedarf lediglich milde Reinigungsmittel, um Beschädigungen zu vermeiden.

10. ENTSORGUNG
Entsorgen Sie Verpackungsmaterial (Kartonagen, Folien etc.) getrennt über eine Recycling-Sammelstelle. Das ausgediente Produkt kann ebenfalls über eine Sammelstelle entsorgt werden. Informationen dazu erhalten Sie bei Ihrer Gemeinde oder Stadtverwaltung.

11. HERSTELLER/SERVICE
Haben Sie Fragen zum Produkt oder zur Montage?
Kontaktieren Sie uns:
AUS DEUTSCHLAND: 0800 6161 123
germany@windhager.eu
AUS ÖSTERREICH: 0800 080 616
austria@windhager.eu
AUS DER SCHWEIZ: +41 4176 6054-0
swiss@windhager.eu
AUS FRANKREICH: +33 390 6459 79
france@windhager.eu

12. FAQ
Was tun, wenn der Bausatz nicht komplett ist?
Beginnen Sie mit der Montage erst nach Erhalt eines Ersatzteils. Sollten im Lieferumfang Teile fehlen oder defekt sein, erhalten Sie kostenlosen Ersatz. Übermitteln Sie uns Kaufbeleg und Artikelnummer via E-Mail. Sollten Teile verloren gehen oder durch eine Fehlanwendung beschädigt werden, können diese über unser Ersatz- und Zubehörsortiment erworben werden. Kontaktieren Sie uns!

Wo wird das Produkt angebracht?
Die Schiebetür wird außen frontal am Türstock verschraubt.

Was ist beim Zuschnitt zu beachten?
Kürzen Sie sämtliche Aluminiumprofile mittels Metallsäge. Unter Verwendung einer Gehrungslade erreichen Sie einen exakten Zuschnitt. Befestigen Sie dazu die zu kürzenden Teile ggf. mit einer Schraubzwinge in der Gehrungslade, ohne diese zu quetschen.

Was ist beim Einkedern des Gewebes zu beachten?
Spannen Sie das Gewebe beim Einziehen des Gummikeders nicht zusätzlich um ein Verziehen des Rahmens zu vermeiden. Unter Zug lässt sich der Keder optimal anbringen.

Kann die Tür als Doppeltür montiert werden?
Die Tür kann unter Verwendung von zwei Bausätzen als Doppeltür montiert werden. Schrauben Sie dazu beide Bausätze hintereinander an den Türstock. Verwenden Sie in Schritt 15 für die äußere Tür zusätzlich die Dichtungsbürsten 18d, um den Spalt zwischen den Türen und zur Laibung abzudichten.

Hinweis: Irrtümer, Änderungen und Druckfehler vorbehalten. Aktuelle Version der Anleitung als PDF Download unter windhager.eu Stand der Information: 03/2025

EN 1. INTRODUCTION
In order to ensure the most seamless assembly possible, read the following safety information and assembly instructions carefully and keep the manual handy for future reference. The manual is part of the product and takes you step by step to the finished insect screen. Please include when passing the product on to third parties.

2. PROPER USE
The product protects the user from flying insects in living areas by attaching the former to window and door frames. Application of the product for other purposes, as well as changes to the product are prohibited and can cause personal injuries, and damage the product. The manufacturer takes no responsibility for ensuing damages to the product as well as general damages through assembly. The product is not intended for commercial use.

3. LEGEND
WARNING! The signal word is used for medium risk danger, which, when not avoided, can lead to death or heavy injury.

ATTENTION! The signal word is used for low risk danger, which, when not avoided, can lead to light or moderate injury.

4. SAFETY INSTRUCTIONS
WARNING! Potentially life-threatening risk of injury to children and babies!
The product is not a toy. Never leave your child alone or unattended with the product. The packaging and contents pose a risk of suffocation, strangulation and injury. Children are not aware of these dangers. Due to the danger of falling, only attach the product to windows and doors which can be accessed from outside without risk. When attaching or removing the product, please don't lean out of the window/ door and don't press against the insect screen from inside.

ATTENTION! There is a risk of injury through improper assembly and use of tools. Use work gloves, if necessary. Incomplete assembly kits or damaged parts may, under no circumstances, be used for assembly. Function and safety can thus be impacted. Protect the product and any flammable parts from heat sources and fire.

5. TECHNICAL DATA
Model: Sliding door EXPERT 120 x 240 cm
Max. clearance measurements (W x H): 114 x 237 cm
Installation depth: 16 mm

6. SCOPE OF DELIVERY
Check the scope of delivery directly after unpacking to ensure everything has been included and there are no faults. Begin the assembly only when you are sure that all parts are present and undamaged. Do not accidentally dispose of assembly materials when disposing of the packaging material.

7. INSTALLATION
Consider the safety information and follow assembly steps 1 - 22. Use the required tools carefully, to avoid injuring yourself or others.

8. ASSEMBLY VIDEO
An assembly video for the product can be viewed on windhager.eu as well as via QR code (see bottom right).

9. CLEANING
Clean your insect screen regularly with a damp fibre cloth. Only use mild cleaning products, if required, to avoid damaging the product.

10. DISPOSAL
Dispose of the packaging material (boxes, foils etc.) separately through a recycling collection point. The disused product can also be disposed of through a collection point. Information on this matter can be obtained from your local authority or city administration.

11. MANUFACTURER/SERVICE
Do you have questions on the product or assembly?
Contact us:
FROM GERMANY: 0800 6161 123
germany@windhager.eu
FROM AUSTRIA: 0800 080 616
austria@windhager.eu
FROM SWITZERLAND: +41 4176 6054-0
swiss@windhager.eu
FROM FRANCE: +33 390 6459 79
france@windhager.eu

12. FAQ
What do I do if the delivery is missing some parts?
Only begin assembling the product when a replacement part has been delivered. If the scope of delivery is missing some parts or contains damaged parts, then you will receive a replacement free of charge. Send us your purchase receipt and article number via email. Should parts be lost or damaged by improper use, then they can be purchased through our spare part and accessory range. Contact us!

Where can the product be attached?
The sliding door is screwed from outside to the front of the door frame.

What should I be aware of when cutting?
Shorten the aluminium sections with a metal saw. Using a mitre box will ensure an exact cut. If necessary, attach the parts which are to be shortened via a screw clamp in the mitre box, without squashing it.

What should I be aware of when attaching the material?
Refrain from additionally stretching the material when sliding on the rubber welt to avoid warping the frame. The welt is best attached when tensioned.

Can the door be installed as a double door?
The door can be installed as a double door if two assembly kits are used.
To do so, screw both assembly kits into the door frame behind each-other. For step 15, use the additional sealing brushed 18d for the outer door to seal the slit between the doors and the jamb.

Please note: Subject to mistakes, changes and setting errors. PDF download of the current version of the manual on windhager.eu Date of information: 03/2025

FR 1. INTRODUCTION
Pour vous créer le moins de problèmes de montage possible, veuillez lire attentivement les consignes de sécurité ci-après et les informations sur le montage, et conservez ces instructions pour pouvoir vous y référer ultérieurement. Ces instructions font partie du produit et vous guident pas à pas pour obtenir un store moustiquaire parfaitement opérationnel. Remettez également ces instructions aux tiers auxquels vous pourriez transférer ce produit.

2. UTILISATION CONFORME AUX DISPOSITIONS
Monté sur les embrasures de fenêtre et/ou de porte, le produit empêche les insectes volants de pénétrer dans l'espace d'habitation. Toute autre utilisation et toute modification du produit sont interdites, elles peuvent entraîner des dommages corporels et endommager le produit.
Le fabricant décline toute responsabilité pour les dommages du produit en découlant et les dommages généraux résultant du montage. Le produit n'est pas destiné à un usage commercial.

3. EXPLICATION DES DESSINS
ATTENTION ! Le mot de signal désigne un danger d'un degré de gravité moyen qui, s'il n'est pas évité, peut avoir pour conséquence la mort ou une blessure grave.

ATTENTION ! Le mot de signal désigne un danger d'une faible gravité qui, s'il n'est pas évité, peut avoir pour conséquence une blessure bénigne ou de gravité moyenne.

4. CONSIGNES DE SÉCURITÉ
ATTENTION ! Danger de mort et d'accident pour les enfants et les nourrissons !
Le produit n'est pas un jouet. Ne laissez jamais les enfants seuls ou sans surveillance avec le produit.
Ils courent un risque d'étouffement, de strangulation et de blessure par des éléments de l'emballage. Les enfants n'ont pas conscience de ces dangers. En raison du risque de chute, ne fixez le produit que sur des portes et des fenêtres accessibles sans danger depuis l'extérieur. Lorsque vous fixez ou que vous démontez le produit, ne vous penchez pas hors de la fenêtre/de la porte, et ne poussez pas de l'intérieur le store moustiquaire.

ATTENTION ! Vous courrez un risque de blessure en cas de montage non approprié et d'utilisation d'outils. Au besoin, utilisez des gants de travail. Des jeux de montage incomplets ou des pièces endommagées ne doivent être utilisés en aucun cas pour le montage. Cela risque d'entraver leur fonctionnement et menace la sécurité. Gardez le produit et toutes les pièces inflammables à distance des sources de chaleur et du feu.

5. CARACTÉRISTIQUES TECHNIQUES
Modèle : Porte coulissante EXPERT 120 x 240 cm
Dimensions intérieures max. (l x H) : 114 x 237 cm 16 mm

6. CONTENU DE LA LIVRAISON
Vérifiez le périmètre de livraison aussitôt après le déballage, pour voir si tout est complet et si rien n'est cassé. Ne commencez le montage qu'une fois que vous êtes certain que toutes les pièces sont présentes et intactes. Ne jetez pas le matériel de montage par mégarde en jetant le matériel d'emballage.

7. MONTAGE
Respectez les consignes de sécurité et suivez les étapes de montage 1 – 22. Utilisez l'outil nécessaire avec précaution pour éviter de vous blesser et de blesser autrui.

8. VIDÉO DE MONTAGE
Vous trouverez une vidéo de montage du produit sous windhager.eu et par le biais du QR-code (voir en bas à droite).

9. NETTOYAGE
Nettoyez régulièrement votre produit store moustiquaire avec un chiffon en fibres humide. Au besoin, utilisez uniquement des produits de nettoyage doux pour éviter tous dégâts.

10. ÉLIMINATION
Mettez le matériel d'emballage (cartonnages, feuilles plastiques, etc.) au rebut séparément par le biais d'un centre de collecte ou de recyclage. Le produit inutilisable peut également être mis au rebut. Votre commune ou l'administration municipale vous fournira des informations à ce propos.

11. FABRICANT / SERVICE
Avez-vous des questions sur le produit ou le montage ?
DEPUIS L'ALLEMAGNE : 0800 6161 123
germany@windhager.eu
DEPUIS L'AUTRICHE : 0800 080 616
austria@windhager.eu
DEPUIS LA SUISSE : +41 4176 6054-0
swiss@windhager.eu
DEPUIS LA FRANCE : +33 390 6459 79
france@windhager.eu

12. FAQ
Que faire si le kit de construction n'est pas complet ?
Ne commencez le montage qu'une fois que vous avez reçu une pièce de rechange. Si jamais des pièces du périmètre de livraison manquent, nous vous enverrons des remplacements gratuits. Transmettez-nous votre justificatif de vente et votre numéro d'article par e-mail. Si jamais des pièces sont perdues ou sont endommagées par suite d'une utilisation erronée, vous pouvez les acheter par le biais de notre assortiment de pièces de rechange et d'accessoires. Contactez-nous :

Où faut-il fixer le produit ?
La porte coulissante est vissée à l'avant à l'extérieur du chambranle.

À quoi faut-il faire attention lors du découpage ?
Coupez tous les profilés en acier à l'aide d'une scie à métaux. Le découpage sera plus précis si vous utilisez une boîte à onglets. Pour ce faire, fixez les pièces à raccourcir au besoin avec un serre-joint dans la boîte à onglets, sans les écraser.

À quoi dois-je faire attention lors de l'insertion du tissu dans le bourrelet ?
Ne tendez pas davantage le tissu lorsque vous l'insérez dans le bourrelet en caoutchouc, afin d'éviter de tordre le cadre. Le bourrelet peut être posé de manière optimale sous une certaine tension.

La porte peut-elle être montée en tant que double porte ?
Elle peut être montée en tant que double porte en utilisant deux kits de montage.
Pour ce faire, vissez les deux kits de montage l'un derrière l'autre sur le chambranle. Dans l'étape 15, utilisez également pour la porte extérieure les brosses d'étanchéité 18d, afin de combler de manière étanche la fente entre les portes et l'embrasure.

Remarque : Sous réserve d'erreurs, de modifications et de fautes d'impression.
Version actuelle des instructions disponible en téléchargement au format PDF à l'adresse windhager.eu. État de l'information : 03/2025.

DE ÜBERSICHT
EN OVERVIEW
FR APERÇU

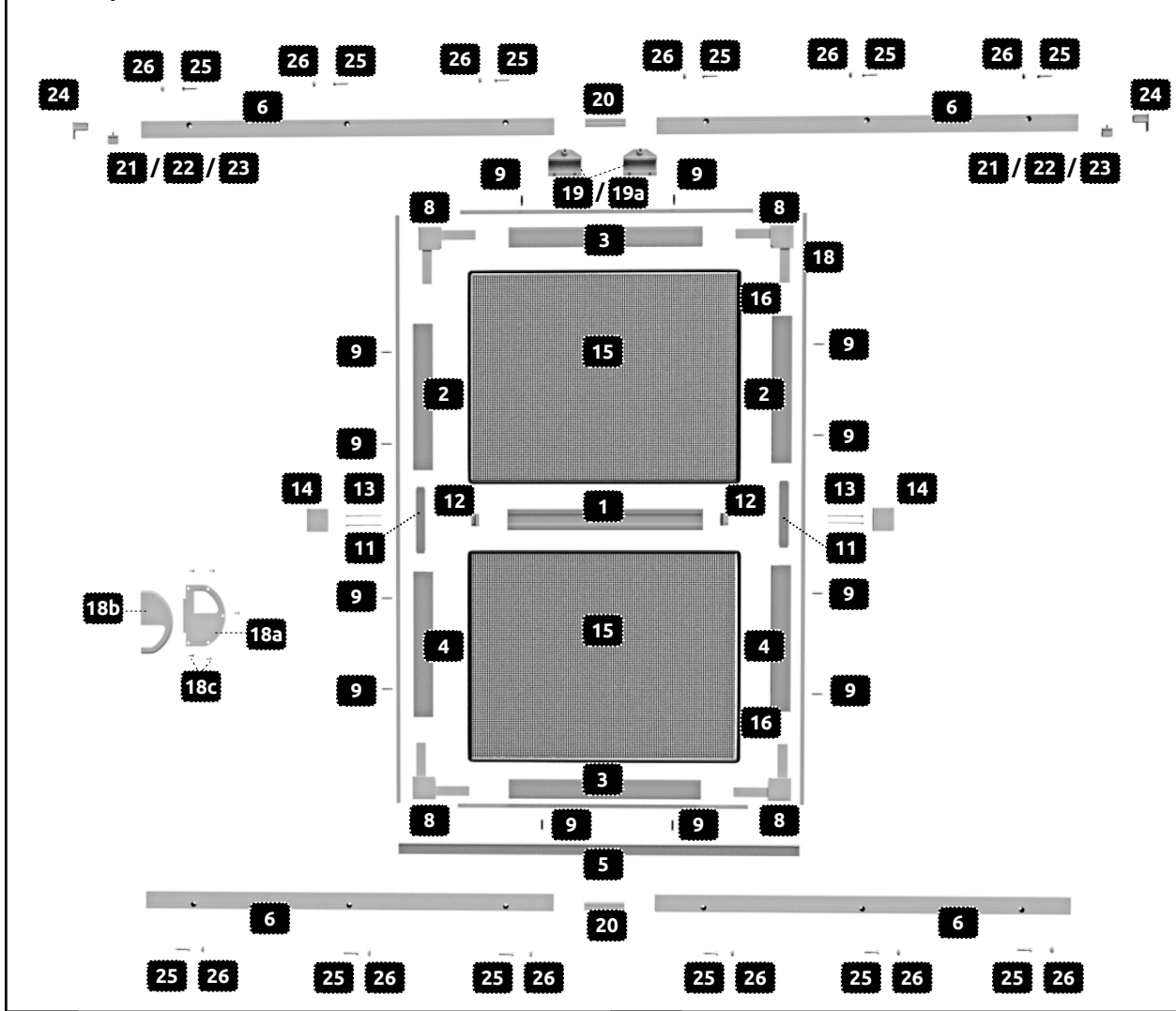

1

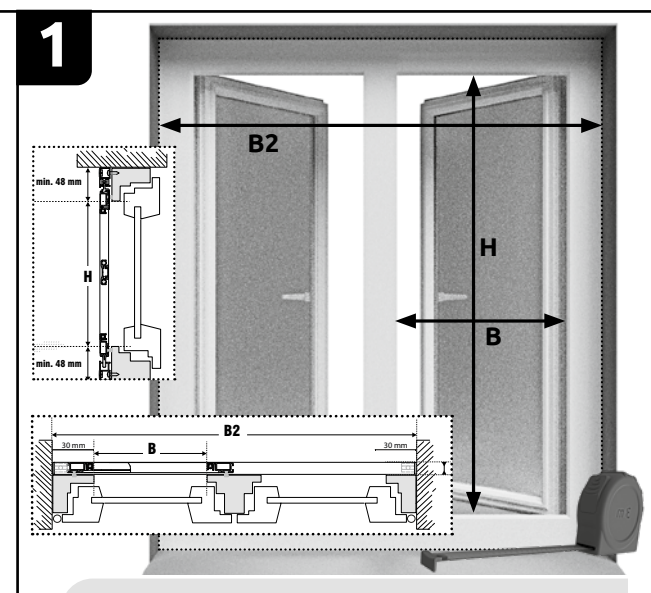

Maß | Measurement | Dimensions B:.....mm
Maß | Measurement | Dimensions B2:.....mm
Maß | Measurement | Dimensions H:.....mm

DE Messen Sie die lichte Breite Maß B, indem Sie den horizontalen Innenabstand der geöffneten Tür messen. Messen Sie die lichte Höhe H, indem Sie den vertikalen Innenabstand der geöffneten Tür messen. Messen Sie die Laibungsbreite Maß B2, indem Sie den horizontalen Innenabstand der seitlichen Wandflächen messen.
Achtung: Für den Einbau der Schiebetür benötigen Sie oben und unten min. 48mm Auflagefläche am Türstock, seitlich werden 30mm empfohlen.
Hinweis: Achten Sie auf die zu verwendende Maßeinheit in Millimeter. 1 cm = 10 mm

EN Determine clearance width measurement B, by measuring the horizontal inner distance to the open door. Determine clearance height measurement H, by measuring the vertical inner distance of the open door to the floor. Determine jamb width B2, by measuring the inner horizontal distance between the side walls.
Attention: To install the sliding door, you will need at least 48 mm of contact area above and below the door frame, and a contact area of 30 mm is recommended on each side.
Notice: Take care to take the measurements in millimetres. 1 cm = 10 mm

FR Mesurez la largeur intérieure B en mesurant la distance horizontale à l'intérieur de la porte ouverte. Mesurez la hauteur intérieure H en mesurant la distance verticale à l'intérieur de la porte ouverte. Mesurez la largeur intérieure B2 en mesurant la distance horizontale à l'intérieur de la porte ouverte. **Attention :** Pour la pose de la porte coulissante, vous avez besoin en haut et en bas au moins 48 mm de surface d'appui sur le chambranle ; sur le plan latéral, nous recommandons 30 mm. **Remarque :** Respectez l'unité de dimensions en millimètres utilisée. 1 cm = 10 mm

2

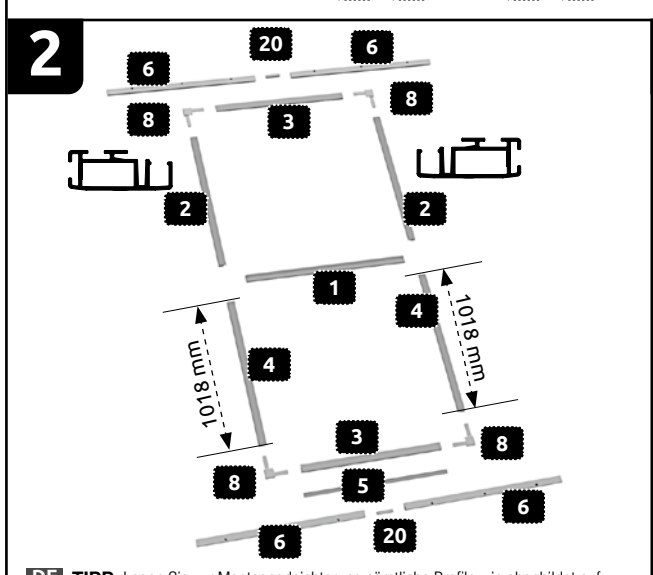

DE **TIPP:** Legen Sie zur Montageerleichterung sämtliche Profile wie abgebildet auf. Es sind sämtliche Profile entsprechend der Messung laut nachfolgender Formeln zu kürzen. Die beiden unteren Höhenprofile **4** (1018mm Profillänge) werden nicht gekürzt!

EN **TIPP:** To make assembly as easy as possible, set out all elements as pictures. Various sections are to be shortened according to the measurements of the following formulas. Both lower height sections **4** (1018 mm section length) are not to be shortened!

FR **CONSEIL :** Pour faciliter le montage, posez tous les profilés conformément à l'illustration. Tous les profilés doivent être raccourcis en fonction de la mesure faite selon les formules suivantes. Les deux profilés de hauteur inférieurs **4** (1018 mm de longueur du profilé) ne sont pas raccourcis !

3

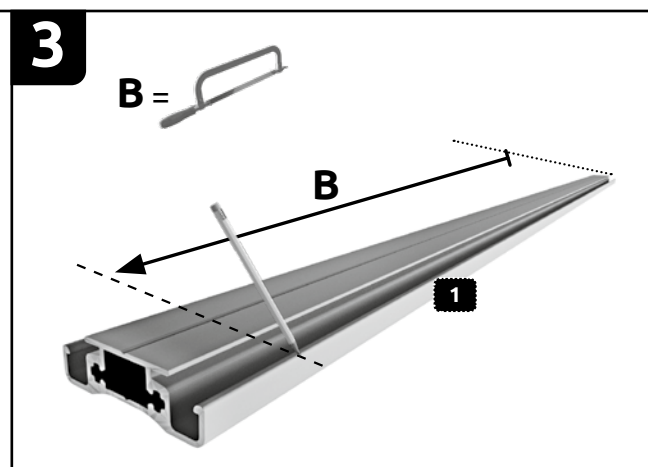

Maß | Measurement | Dimensions B:.....mm

DE Markieren Sie an dem Mittelprofil **1** das Maß B.
Beispiel: Gemessene lichte Breite B = 900 mm.

EN Make a mark of measurement B on the middle section **1**
Example: Measured clearance width B = 900 mm.

FR Marquez sur le profilé central **1** la dimension B.
Exemple : Largeur libre mesurée B = 900 mm.

4

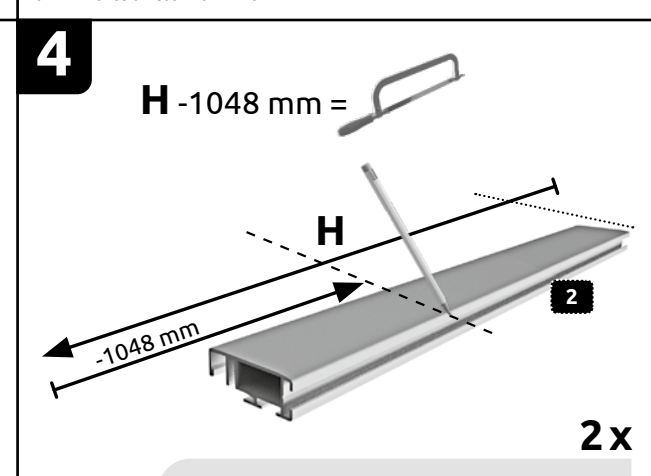

Maß | Measurement | Dimensions H:.....mm
– 1048 mm
= _____ mm
Schnittmaß | Trim size | Dimensions de coupe

DE Markieren Sie an den beiden Profilen **2** das Maß H abzüglich 1048 mm.
Beispiel: Gemessene lichte Höhe H = 2200 mm – 1048 mm = 1152 mm.
EN Mark both sections **2** with measurement H minus 1048 mm.
Example: Measured clearance height H = 2200 mm – 1048 mm = 1152 mm.
FR Marquez sur les deux profilés **2** la cote H moins 1048 mm.
Exemple : Hauteur libre mesurée H = 2200 mm - 1048 mm = 1152 mm.

5

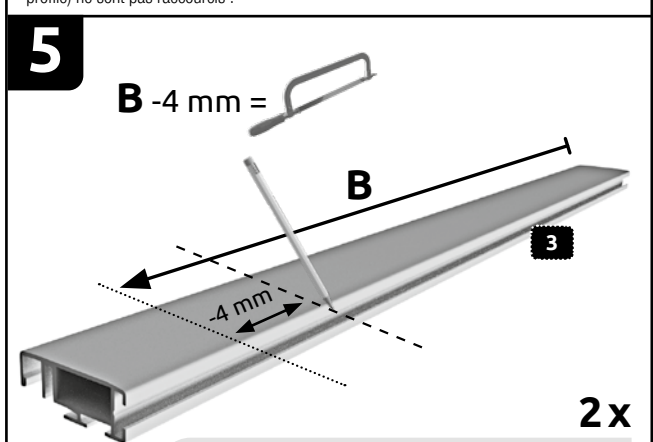

Maß | Measurement | Dimensions B:.....mm
– 4 mm
= _____ mm
Schnittmaß | Trim size | Dimensions de coupe

DE Markieren Sie an den beiden Profilen **3** das Maß B abzüglich 4 mm.
Beispiel: Gemessene lichte Breite B = 900 mm – 4 mm = 896 mm.

EN Mark both sections **3** with measurement B minus 4 mm.
Example: Measured clearance width B = 900 mm – 4 mm = 896 mm.

FR Marquez sur les deux rails de guidage **3** la dimension B moins 4 mm.
Exemple : Largeur libre mesurée B = 900 mm - 4 mm = 896 mm.

6A

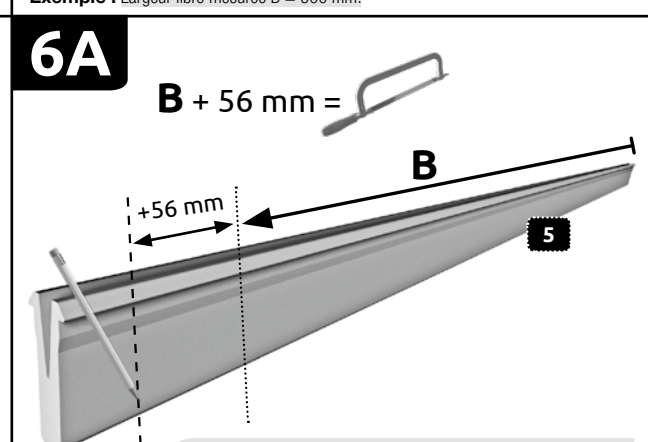

Maß | Measurement | Dimensions B:.....mm
+ 56 mm
= _____ mm
Schnittmaß | Trim size | Dimensions de coupe

DE Markieren Sie an der unteren Führungsleiste **5** das Maß B zuzüglich 56 mm.
Beispiel: Gemessene lichte Breite B = 900 mm + 56 mm = 956 mm.

EN Make a mark of measurement B plus 56 mm on the lower guide rail **5**.
Example: Measured clearance width B = 900 mm + 56 mm = 956 mm.

FR Marquez sur la coulisse de guidage inférieure **5** la dimension B plus 56 mm.
Exemple : Largeur libre mesurée B = 900 mm + 56 mm = 956 mm.

22 PAP
RECICLA ES Al Azul
FR PAPIER BAC DE TRI

DE MONTAGEVIDEO
EN ASSEMBLYVIDEO
FR VIDÉO DE MONTAGE

6B

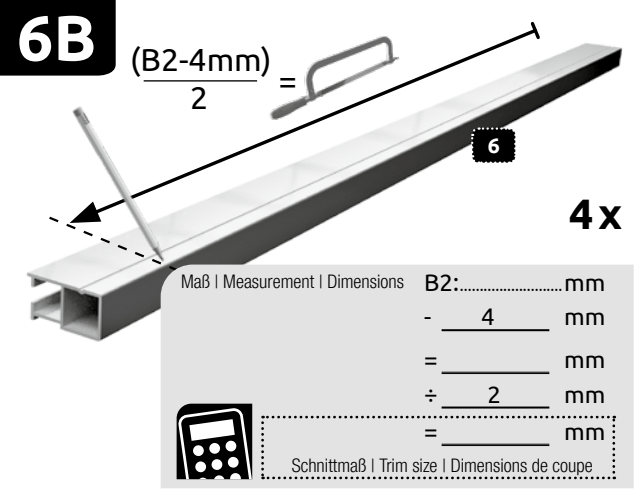

DE Markieren Sie an den vier Führungsprofilen **6** die Maße laut folgender Formel: (B2-4 mm)/2. Ziehen Sie dazu von der gemessenen Laibungsbreite B2 4mm ab und teilen Sie dieses Ergebnis durch 2. Zeichnen Sie dieses Maß an den Profilen an.
Beispiel: Gemessene Breite der Laibung B2 = 1900 mm (1900 mm-4 mm)/2= 948 mm.

EN Make a mark of the measurements resulting from the following formulas on the four guide rails **6**: (B2-4 mm)/2. To do so, deduct 4mm from the determined jamb width B2 and divide the result by 2. Make a mark of this measurement on the sections:
Example: Measured jamb width B2 = 1900 mm (1900 mm-4 mm)/2= 948 mm.

FR Marquez sur les quatre rails de guidage **6** les dimensions selon la formule suivante : (B2-4 mm)/2. Pour ce faire, déduisez 4 mm de la largeur mesurée B2 de l'embrasure et divisez ce résultat par 2. Dessinez cette dimension sur les profilés.
Exemple : Largeur mesurée de l'embrasure B2 = 1900 mm (1900 mm - 4 mm)/2= 948 mm.

7

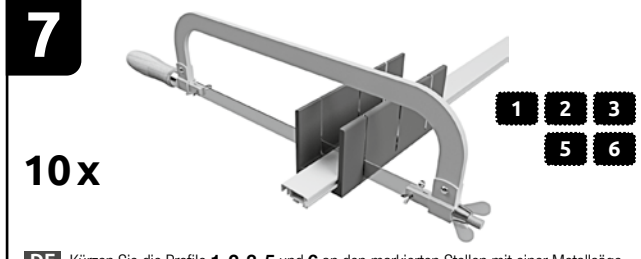

DE Kürzen Sie die Profile **1**, **2**, **3**, **5** und **6** an den markierten Stellen mit einer Metallsäge.
Achtung: Verletzungsgefahr! Verwenden Sie die Säge vorsichtig.

EN Shorten sections **1**, **2**, **3**, **5** and **6** at the marked sections with a metal saw.
Note: Risk of injury! Use the saw with caution.

FR Raccourcissez les profilés **1**, **2**, **3**, **5** et **6** aux endroits marqués avec une scie métallique. **Attention :** risque de blessure ! Utilisez la scie avec précaution.

8

DE Entgraten Sie die Schnittstellen an sämtlichen Profilen mit einer Feile.

EN Deburr the intersection of various elements with a file.

FR Ébavurez les interfaces à l'aide d'une lime à métaux.

9A

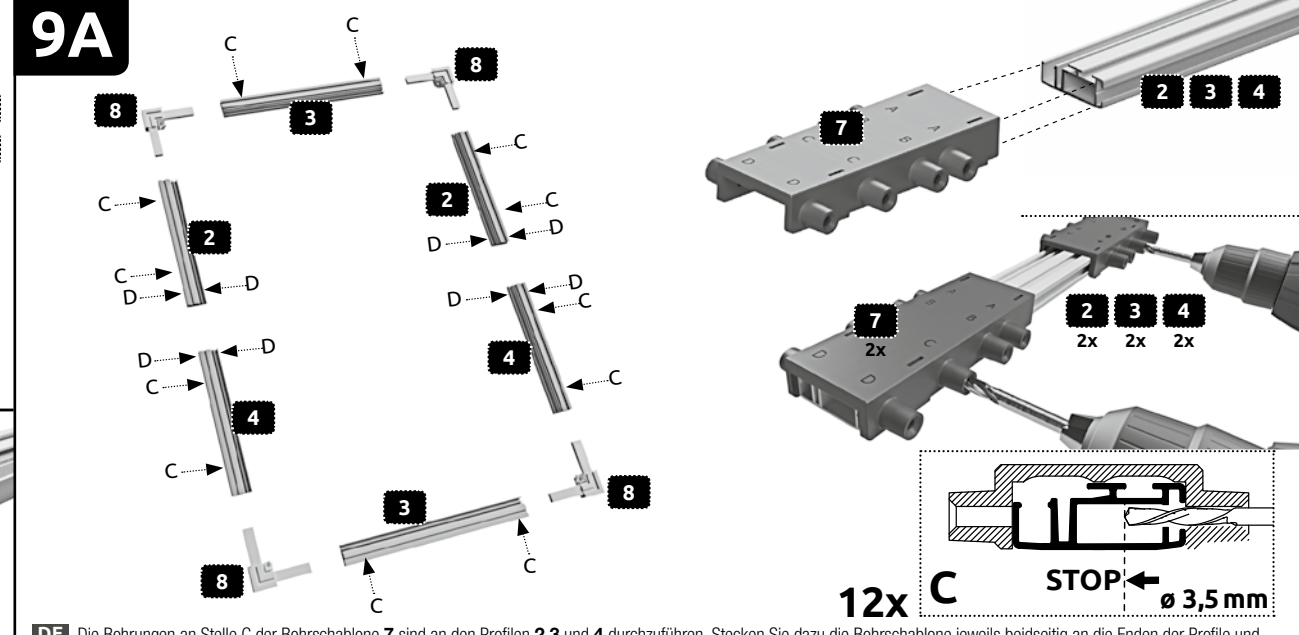

DE Die Bohrungen an Stelle C der Bohrschablone **7** sind an den Profilen **2**,**3** und **4** durchzuführen. Stecken Sie dazu die Bohrschablone jeweils beidseitig an die Enden der Profile und bohren Sie von außen mittels 3,5mm Bohrer durch die seitlich offene Nut in den Hohlraum des Profils. Durchbohren Sie die Profile **NICHT** vollständig.

EN The holes at point C of the drill template **7** are to be made at sections **2**, **3** and **4**. Attach the drill template to both ends of the sections and drill from the outside with a 3.5 mm drill bit through the groove, which opens towards the side, towards the cavity of the section. Do **NOT** completely drill through the sections.

FR Les trous au point C du gabarit de perçage **7** doivent être percés sur les profilés **2**, **3** et **4**. Pour ce faire, enfoncez le gabarit de perçage respectivement sur chaque côté des extrémités des profilés, et percez à partir de l'extérieur avec une perceuse de 3,5 mm à travers la rainure latérale ouverte dans la cavité du profilé. Ne percez **PAS** entièrement les profilés.

9B

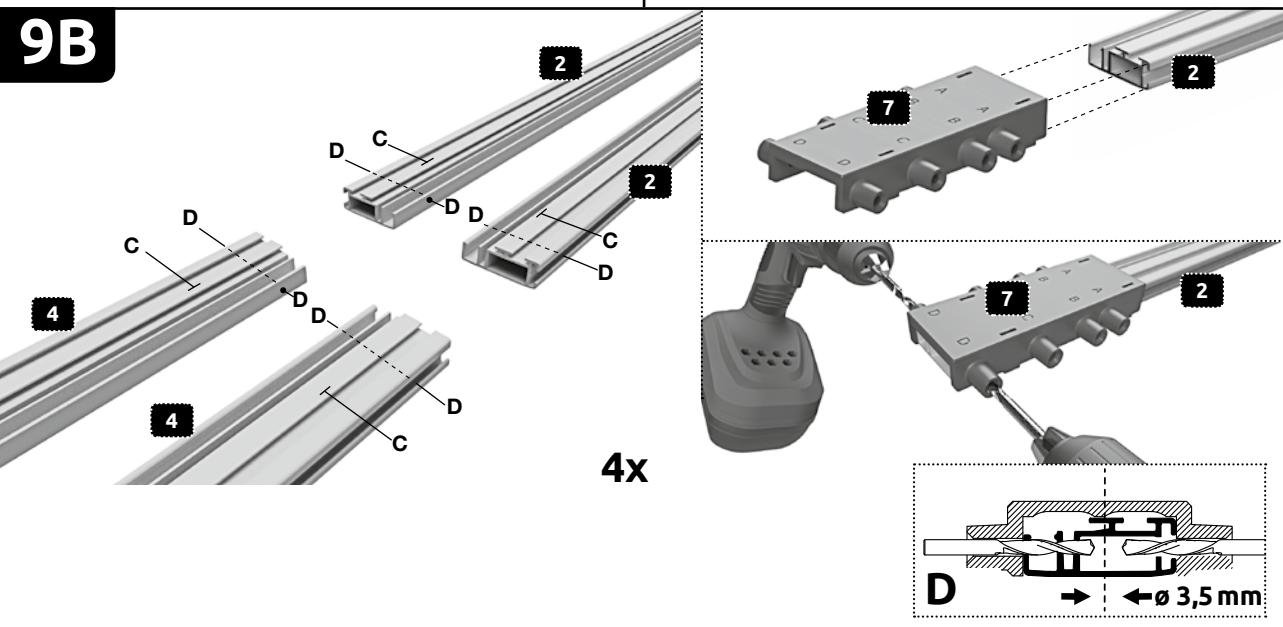

DE Die Bohrungen an Stelle D der Bohrschablone **7** sind an den Höhenprofilen **2** und **4** durchzuführen. Stecken Sie dazu die Bohrschablone unten auf die oberen Höhenprofile **2** bzw. oben auf die unteren Höhenprofile **4**. Bohren Sie an Stelle D mit einem 3,5mm Bohrer beidseitig in den Hohlraum, sodass das Profil komplett durchbohrt ist.

EN The holes at point D of drill template **7** are to be made in sections **2** and **4**. To do this, attach the drill template from below to the upper section **2** or from above to the lower section **4**. Drill at point D with a 3.5 mm drill bit on both sides into the cavity, so the section has been completely drilled through.

FR Les trous au point D du gabarit de perçage **7** doivent être percés sur les profilés de hauteur **2** et **4**. Pour ce faire, enfoncez le gabarit de perçage en bas sur les profilés de hauteur supérieurs **2** ou en haut sur les profilés de hauteur inférieurs **4**. Percez au point D avec une perceuse de 3,5 mm sur les deux côtés de la cavité, de manière à traverser entièrement le profilé.

10

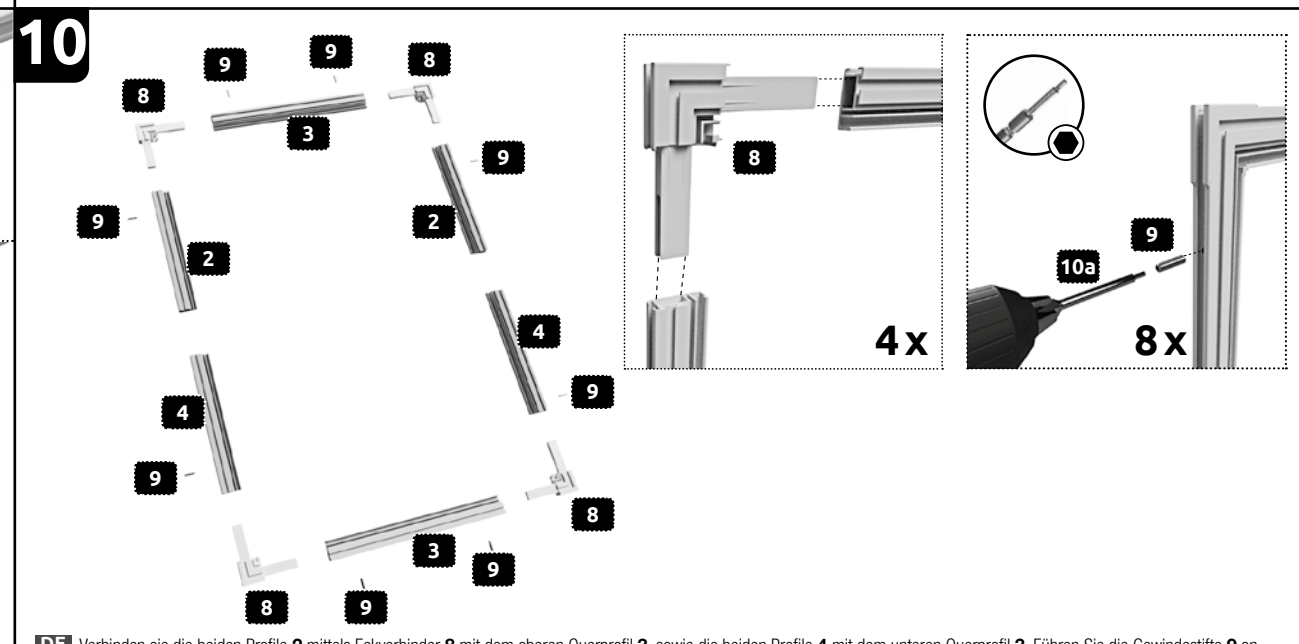

DE Verbinden sie die beiden Profile **2** mittels Eckverbinder **8** mit dem oberen Querprofil **3**, sowie die beiden Profile **4** mit dem unteren Querprofil **3**. Führen Sie die Gewindestifte **9** an die Bohrungen C in den Profilen **2**,**3** und **4**. Drehen Sie diese mittels Innensechskant **10a** bündig ein.

EN Connect both sections **2** to the upper with the upper cross section **3**, and both sections **4** with the lower cross section **3**, using corner connectors **8**. Attach the threaded pin **9** to the holes C in the sections **2**, **3** and **4**. Screw these with a hexagonal socket **10a** so they lie flush.

FR Reliez ensemble les deux profilés **2** par le biais de raccords d'angle **8** avec le profilé transversal supérieur **3**, ainsi que les deux profilés **4** avec le profilé transversal inférieur **3**. Amenez les tiges filetées **9** vers les trous C dans les profilés **2**, **3** et **4**. Vissez-les à fleur à l'aide de la douille hexagonale **10a**.

11

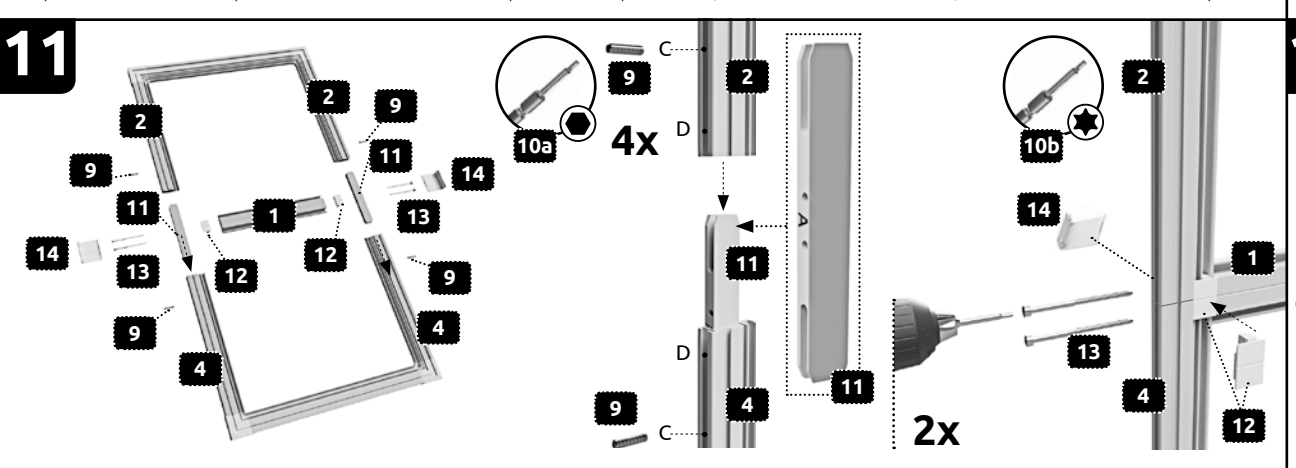

DE Stecken Sie den Mittelverbinder **11** wie abgebildet zur Hälfte in das Profil **4** und befestigen Sie diesen mittels Gewindestift **9** in Bohrung C, sodass die Bohrung D mit der Ausnehmung am Mittelverbinder übereinstimmt. Achten Sie auf die Lage des Mittelverbinders und die Bohrungen. Die Kennzeichnung A am Mittelverbinder **11** zeigt nach außen. Stecken Sie anschließend das Profil **2** auf den Mittelverbinder **11** und fixieren Sie diesen ebenfalls mittels Gewindestift **9** in Bohrung C. Legen Sie das Mittelprofil **1** wie abgebildet an die verbundenen Profile **2** und **4**. Stecken sie die Distanzstücke **12** in die Kedernut an den Profilen. Verschrauben Sie die Profile **2** und **4** über die beiden Bohrungen D mittels Schrauben **13** mit dem Mittelprofil **1**. Bringen Sie die Abdeckkappen **14** am Rahmen an.

EN Insert the middle connector **11** half-way into section **4**, as pictured and attach with a threaded pin **9** in hole C, so that hole D lines up with the recess on the middle connector. Take note of the placement of the middle connector and the holes. The letter A on the middle connector **11** should point outwards. Then, attach section **2** to the middle connector **11** and attach it with a threaded pin **9** in hole C. Place the middle section **1** as pictured to the connected sections **2** and **4**. Insert distancing elements **12** in the welt groove located on the sections. Screw sections **2** and **4** together with middle section **1** through both holes D using screws **13**. Attach the covering caps **14** to the frame.

FR Enfoncez le raccord central **11** comme illustré à moitié dans le profilé **4** et fixez-le à l'aide de la tige filetée **9** dans le trou C, afin que le trou D coïncide avec l'évidement pratiqué sur le raccord central. Faites attention à la position du raccord central et des trous. L'identifiant A sur le raccord central **11** pointe vers l'extérieur. Enfoncez ensuite le profilé **2** sur le raccord central **11** et fixez-le également à l'aide de la tige filetée **9** dans le trou C. Posez le profilé central **1** comme illustré contre les profilés assemblés **2** et **4**. Enfoncez les pièces d'écartement **12** dans la rainure du bourrelet sur les profilés. Vissez les profilés **2** et **4** au-dessus des deux trous D à l'aide de vis **13** sur le profilé central **1**. Fixez les caches de protection **14** sur le cadre.

12

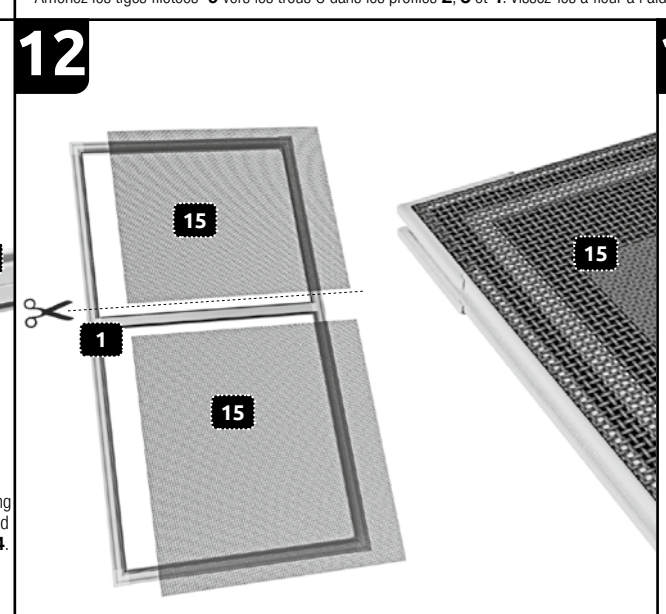

DE Rollen Sie das Gewebe **15** über den Rahmen aus und teilen Sie es entlang des Mittelprofils **1** mit einer Schere. Achten Sie oben und unten auf ausreichend Gewebeüberstand.

EN Roll the material **15** over the frame and halve it along the middle section **1** with scissors. Ensure there is enough material left above and below.

FR Déroulez le tissu **15** sur le cadre et coupez-le avec des ciseaux le long du profilé central**1**. Veillez en haut et en bas à ce que le tissu ait un surplomb suffisant.

13

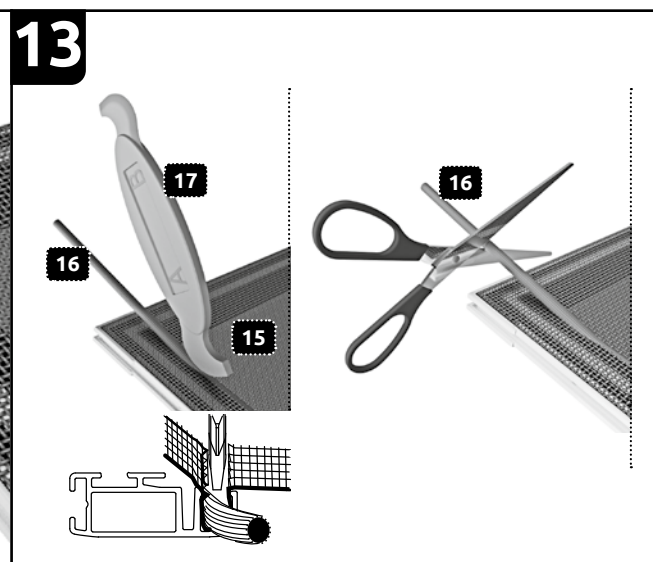

DE Fixieren Sie das Gewebe **15** mittels Gummikeder **16** umlaufend in der Kedernut der Profile. Verwenden Sie dazu die breite Seite A des Kederwerkzeugs **17**. Kürzen Sie den Keder **16**, nachdem Sie diesen umlaufend befestigt haben, mit einer Schere.

EN Attach the material **15** with a rubber welt **16** around the welt groove on the sections. Use the wide side A of the welt tool to do this **17**. Shorten the welt **16** with scissors after you have attached it all around.

FR Fixez le tissu **15** avec le bourrelet en caoutchouc **16** sur tout le pourtour dans la rainure de bourrelet des profilés. Utilisez à cette fin le côté large A de l'outil à bourrelet **17**. Raccourcissez le bourrelet **16** avec des ciseaux après l'avoir fixé sur toute la périphérie.

14

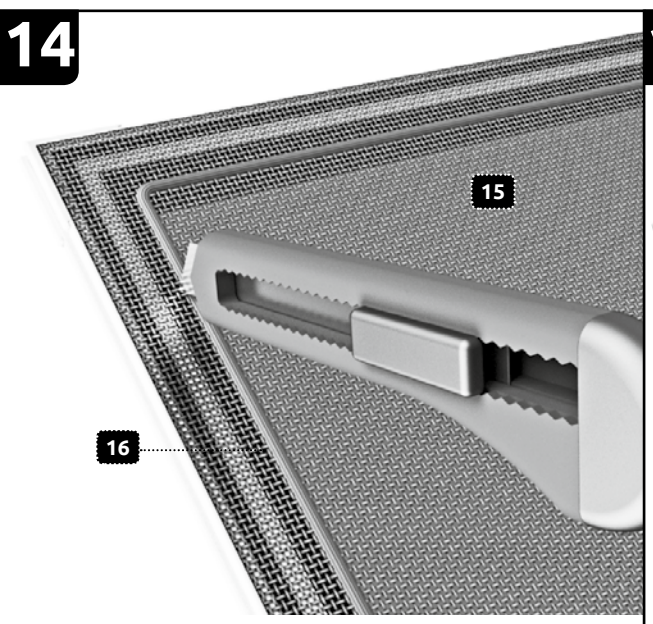

DE Kürzen Sie das Gewebe **15** außen entlang des Keders **16** mit einem Cutter.

EN Shorten the material **15** outside along the welt **16** with a cutter.

FR Raccourcissez le tissu **15** avec un cutter à l'extérieur le long du bourrelet **16**.

15

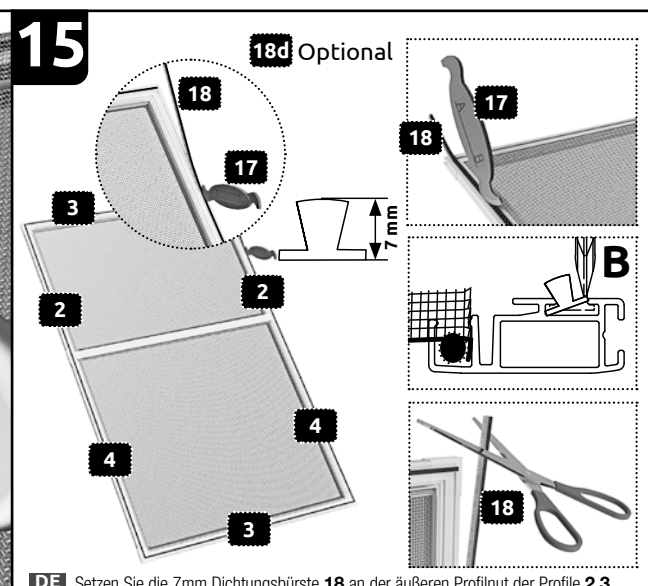

DE Setzen Sie die 7mm Dichtungsbürste **18** an der äußeren Profilnut der Profile **2**,**3** und **4** an und drücken Sie diese mit der schmalen Spitze B des Kederwerkzeugs **17** in die Nut. Kürzen Sie die Dichtungsbürste entsprechend der Nutlängen mit einer Schere.

EN Place the 7 mm sealing brush **18** on the outer groove of the sections **2**,**3** and **4** and press it into the groove with the thin tip B of the welt tool **17**. Shorten the sealing brush with scissors to match the recess length.

FR Appliquez la brosse d'étanchéité **18** contre la rainure extérieure des profilés **2**, **3** et **4** et poussez-la avec le côté étroit B de l'outil à bourrelet **17** dans la rainure. Raccourcissez la brosse d'étanchéité avec des ciseaux en fonction des longueurs des rainures.

16A

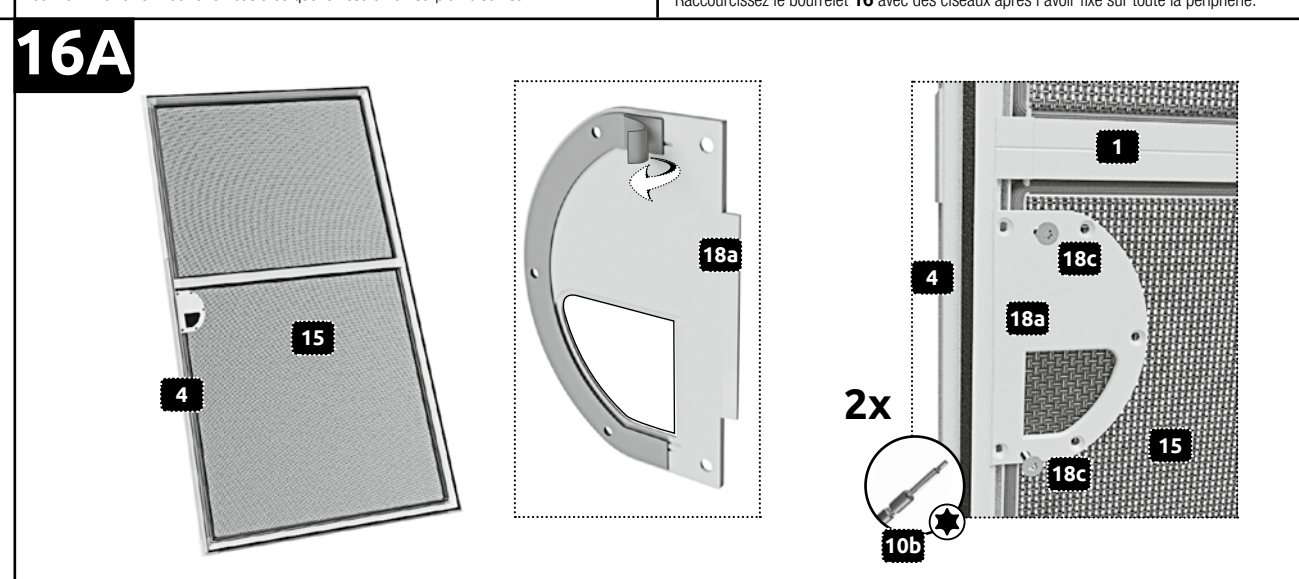

DE Befestigen Sie den Griff je nach Einbausituation links oder rechts an der Tür. Entfernen Sie dazu die Schutzfolie an den Klebestreifen des Griffteils **18a**. Stecken Sie den Griff auf der gewünschten Seite wie abgebildet in das Profil **4** und kleben Sie diesen an das Gewebe **15**. Fixieren Sie den Griffteil **18a** mittels zwei Schrauben **18c** im Schraubkanal des Profils **4** mittels Schraubereinsatz **10b**.

EN Depending on the mounting conditions, attach the grip to the left or right of the door. To do so, remove the protective film on the adhesive strips of the grip **18a**. Insert the grip on the preferred side as pictured to section **4** and glue it to the material **15**. Attach the grip**18a** with two screws **18c** to the screw channel **4** using a screw driver bit **10b**.

FR Fixez la poignée à gauche ou à droite de la porte en fonction de la situation de pose . Pour ce faire, enlevez le film de protection sur le ruban adhésif de la partie poignée **18a**. Enfoncez la poignée sur le côté souhaité comme décrit dans le profilé **4** et collez-la sur le tissu **15**. Fixez la partie poignée **18a** avec deux vis **18c** dans le canal de vissage du profilé **4** en utilisant un embout de vissage **10b**.

16B

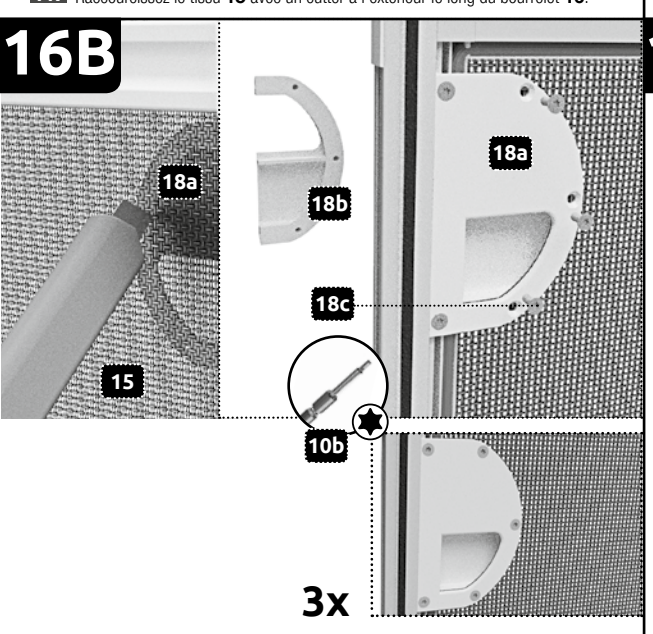

DE Schneiden Sie das Gewebe **15** an der Rückseite des Griffteils **18a** entlang der Innenseite des Klebestreifens aus. Fixieren Sie die Griffschale **18b** mittels der drei Schrauben **18c**.

EN Cut the material **15** on the back side of the grip **18a** along the inner side of the adhesive strip. Attach the grip plate **18b** using the three screws**18c**.

FR Découpez le tissu **15** sur le côté arrière de la partie poignée **18a** le long du côté intérieur du ruban adhésif. Fixez la coche de la poignée **18b** avec les trois vis **18c**.

17

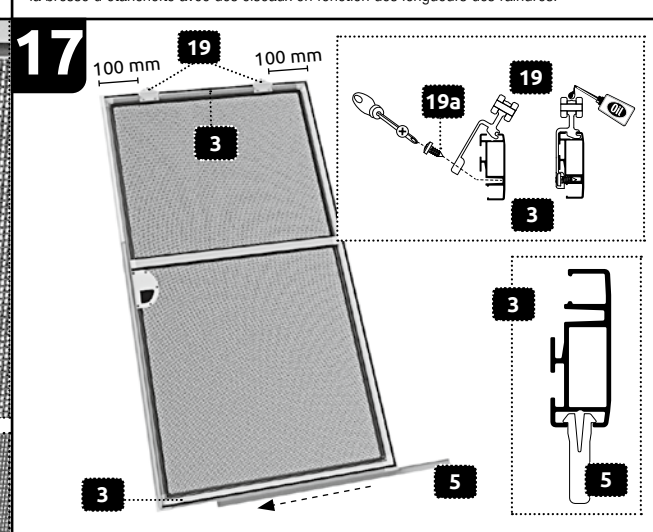

DE Bringen Sie am oberen Querprofil **3** die beiden Laufrollen **19** mit einem Abstand von 100mm zu den Ecken an, indem Sie diese wie abgebildet einwinkeln und mittels der vier Schrauben **19a** befestigen. Ölen Sie die Rollen nach Möglichkeit. Führen Sie die Führungsleiste **5** in die Nut des unteren Profils **3**.

EN Attach both rollers**19** to the upper cross section **3** keeping 100 mm distance to the corners, by angling them as pictured **19a** and attaching them using the four screws. If possible, oil the rollers. Insert the guide rail **5** into the groove of the lower section **3**.

FR Sur le profilé transversal supérieur **3**, fixez les deux rouleaux **19** à une distance de 100 mm des coins en les emboîtant comme illustré et en les fixant avec les quatre vis **19a**. Huilez les rouleaux dans la mesure du possible. Introduisez la coulisse de guidage **5** dans la rainure du profilé inférieur **3**.

18

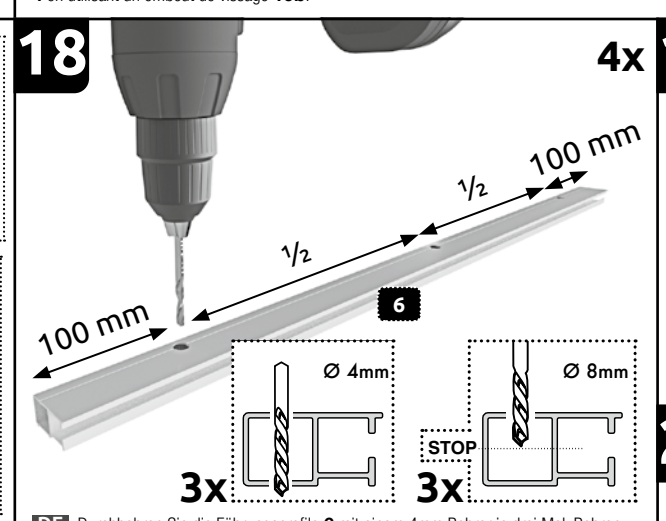

DE Durchbohren Sie die Führungsprofile **6** mit einem 4mm Bohrer je drei Mal. Bohren Sie mit einem Abstand von 100mm zu den Enden der einzelnen Führungsprofile und mittig der beiden äußeren Bohrungen. Weiten Sie die Bohrungen an der Vorderseite der Profile mittels 8mm Bohrer, sodass der Schraubenkopf durch die Bohrung passt.

EN Drill through the guide section **6** three times with a 4 mm drill. When drilling, leave 100 mm distance to the ends of the individual guide sections and ensure the centre hole is equidistant between the two outer holes. Widen the holes on the front side of the sections using an 8 mm drill, so that the head of the screw fits through the hole.

FR Percez trois fois chacun les profilés de guidage **6** avec une perceuse de 4 mm. Forez à une distance de 100 mm des extrémités des différents profilés de guidage et au milieu des deux orifices extérieurs. Élargissez les orifices sur le côté avant des profilés avec une perceuse de 8 mm, afin que la tête de vis passe par l'orifice.

19

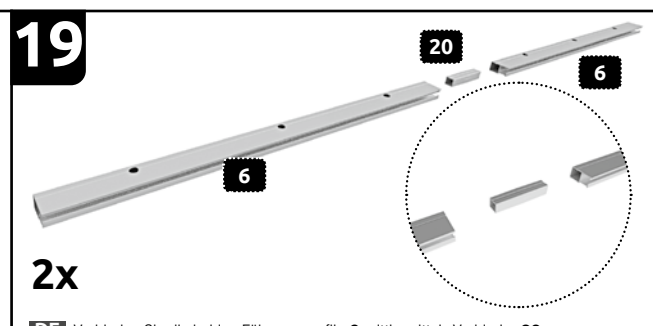

DE Verbinden Sie die beiden Führungsprofile **6** mittig mittels Verbinder **20**.
EN Attach both guide sections **6** in the middle with connectors **20**.
FR Reliez les deux profilés de guidage **6** au milieu à l'aide du connecteur **20**.

20

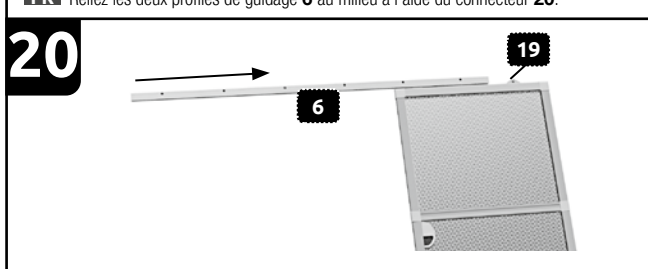

DE Schieben Sie die verbundenen Führungsprofile **6** auf die Laufrollen **19** an der Oberseite der Tür.

EN Push the connected guide sections **6** on the rollers **19** on the upper side of the door.

FR Poussez les profilés de guidage **6** reliés ensemble sur les rouleaux **19** sur le côté supérieur de la porte.

21

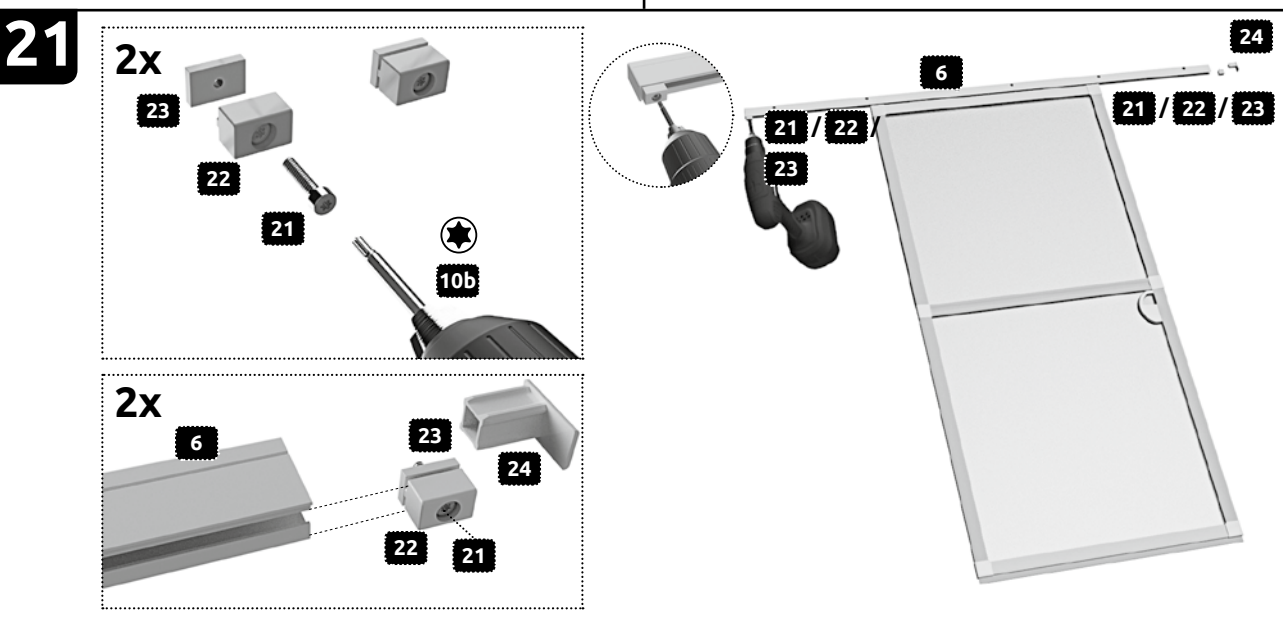

DE Setzen Sie die Schraube **21** an die Ausnehmung an dem Stopper **22** an und schrauben Sie diese mittels Schraubereinsatz **10b** durch den Stopper lose in das Gegenstück **23**. Schieben Sie die verbundene Einheit beidseitig seitlich in die Führungsschienen **6** und verschrauben Sie diese an gewünschter Stelle. Stecken Sie die Endkappen **24** an die Führungsschienen **6**.

EN Insert the screw **21** into the recess on the stopper **22** and screw together loosely with the counterpart **23** using the screwdriver bit **10b**. Push the connected part into the side of the guide rails on both ends **6** and screw together in the desired position. Attach the end caps **24** to the guide rails **6**.

FR Posez la vis **21** sur l'évidement dans la bosse **22** et vissez-la avec l'embout de vissage **10b** mais sans serrer dans la pièce opposée **23** à travers la bosse. Poussez l'unité ainsi assemblée sur les deux côtés latéralement dans les rails de guidage **6** et vissez-la à l'endroit souhaité. Enfoncez les capuchons d'extrémité **24** dans les rails de guidage **6**.

22

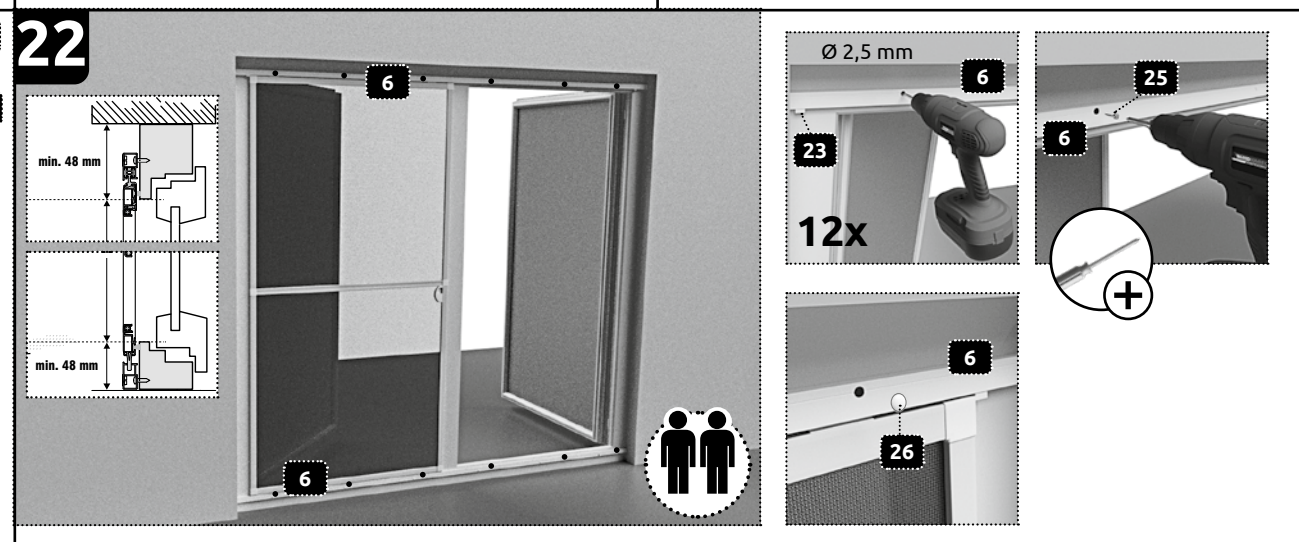

DE Die Tür ist bereit zum Anbringen an den Türstock. Die Oberkante der oberen Führungsschiene befindet sich 48mm über der Türlichte, die Unterkante der unteren Führungsschiene befindet sich 48mm unter der Türlichte. Bohren Sie mit einem 2,5mm Bohrer durch die Bohrungen im Führungsprofil **6** in den Stock und verschrauben Sie diese mittels Schrauben **25**. Achten Sie darauf, dass die Türe nicht im unteren Führungsprofil **6** schleift, diese muss frei hängen. Stecken Sie anschließend die Abdeckkappen **26** in die Bohrlöcher.

EN The door is ready to be attached to the door frame. The upper edge of the upper guide rail is located 48 mm above the doorway, the lower edge of the lower guide rail is located 48 mm below the doorway. Using a 2.5 mm drill, drill through the holes in guide profile **6** into the frame and screw together with screws **25**. Take care that the door doesn't catch against guide profile **6**, it must hang freely. Then push the covering caps **26** into the drill holes.

FR La porte est prête à être posée sur le chambranle. Le bord supérieur du rail de guidage supérieur est à 48 mm au-dessus de la largeur libre de la porte ; le bord inférieur du rail de guidage inférieur est à 48 mm sous la largeur libre. Percez avec une perceuse de 2,5 mm par les orifices du profilé de guidage **6** dans le chambranle et vissez-les avec des vis **25**. Veillez à ce que la porte ne racle pas sur le profilé de guidage inférieur **6** : celui-ci doit être suspendu librement. Insérez ensuite les caches de protection **26** dans les trous.